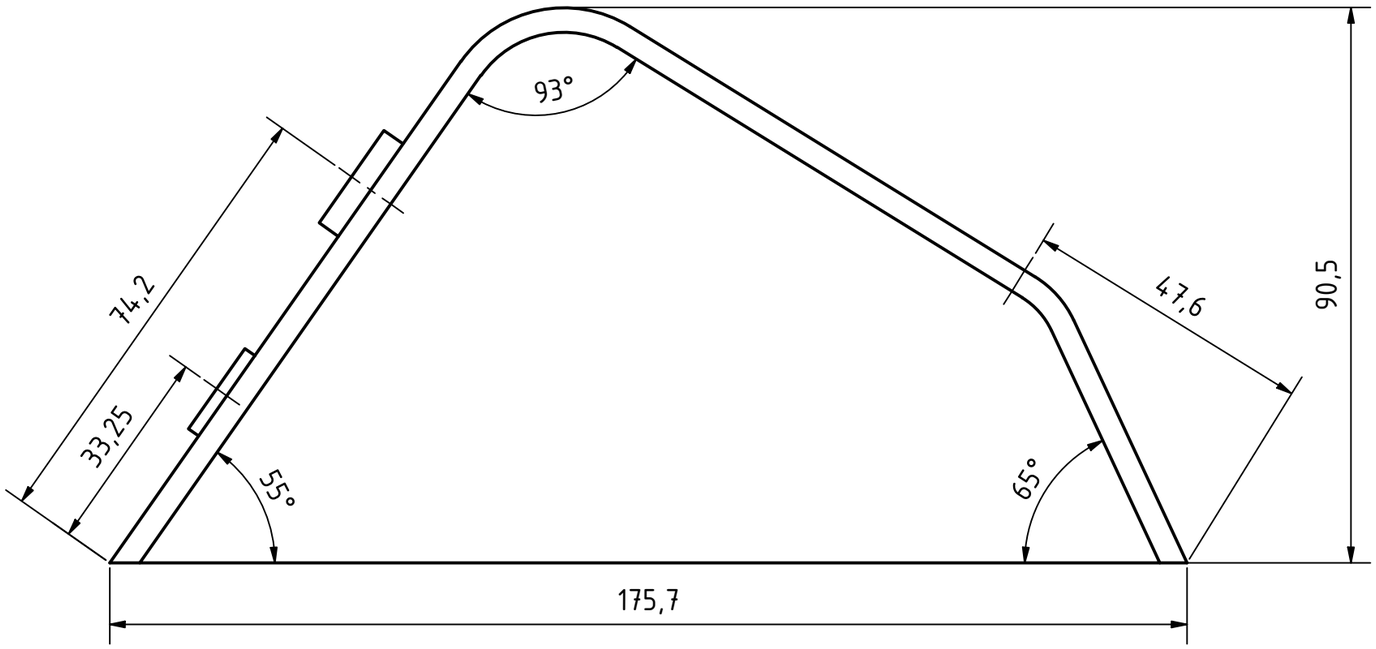

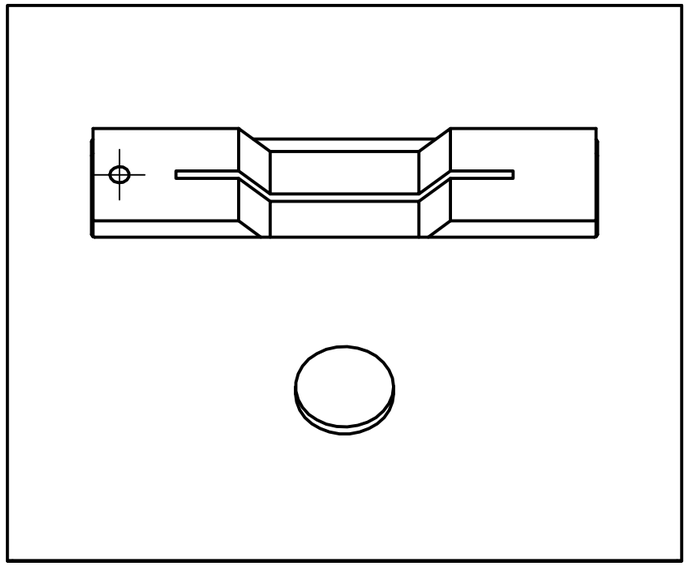

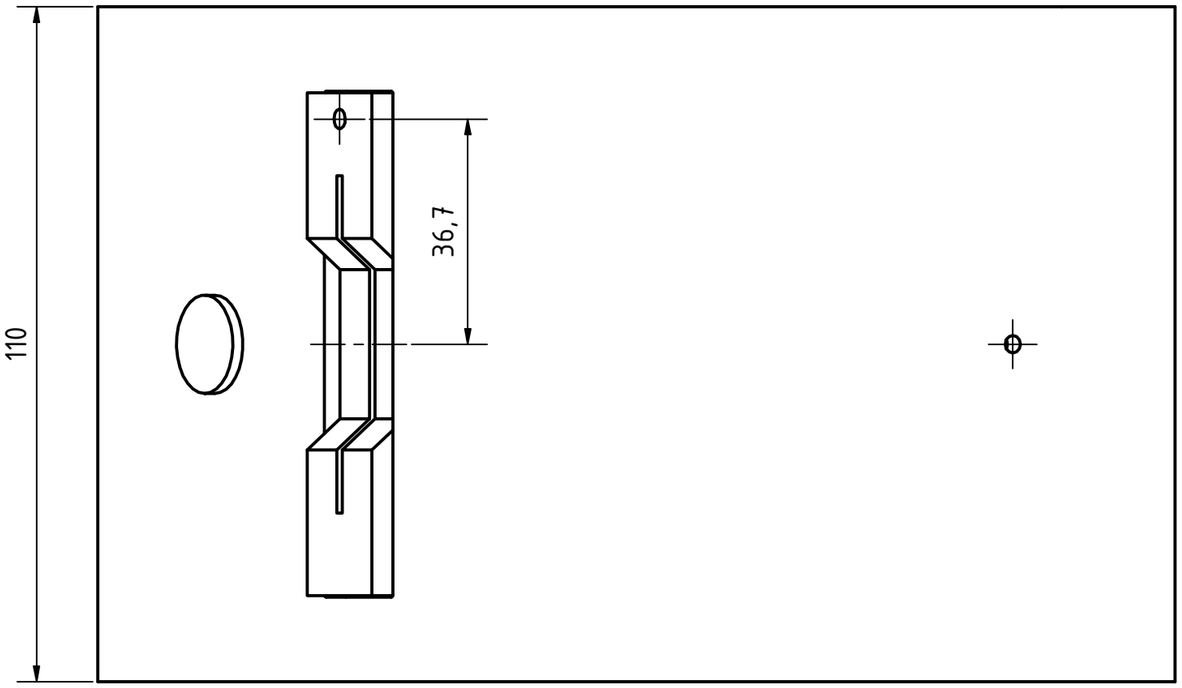

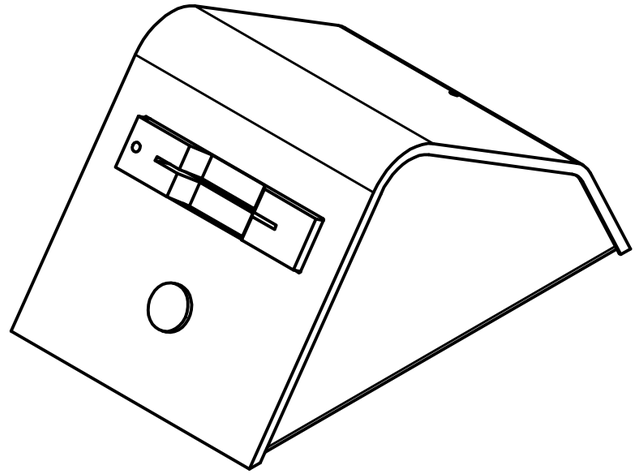

Anwendungsbereich:	Zul. Abw.: DIN ISO 2768 fK		Maßstab: 1:1
			Werkstoff:
		Datum	Name
	Gezeichnet	05.10.21	Niklas Berger
	Kontrolliert		
	Norm		
	DIPL. ING. PREISER http://www.preiser-technik.de		Kombileser
			1 / A3
Status / Änderungen / Datum / Name			